FHF DB59 LED

LED I Hanging fittings / LED závesné svietidlá

Type / Typ	Power Výkon (W)	Luminours flux Svetelný tok (lm)	Beam angle uhol vyžarovania	Color temperature Farba (K)	Dimensions Rozmery (AxBxC mm)
FHF DB59 A LED IP20	30W	4200	60°	4000	1200x120x40
FHF DB59 B LED IP40	30W	3200	110°	4000	1200x120x40
FHF DB59 C LED IP20	40W	5000	up110°/down 60°	4000	1200x120x40

230V 50Hz CE EVG CRI ≥80 LED

PROLI LIGHTING PROFESSIONAL

tel.: +421 55 64 418 94, **e-mail:** proli@proli.sk, **web:** www.proli.sk

FHF DB59 LED

Dimensions / Rozmery

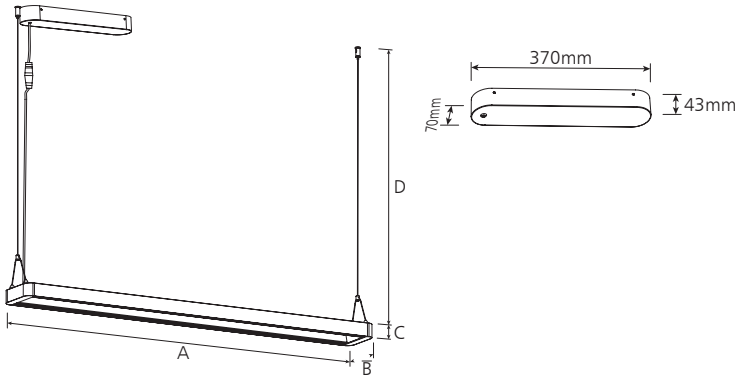

A: Downward surface with grille type (UGR<19)
B: Downward surface with opal diffusion type
C: Upward surface with opal diffusion type, Downward surface with grille type (UGR<19)
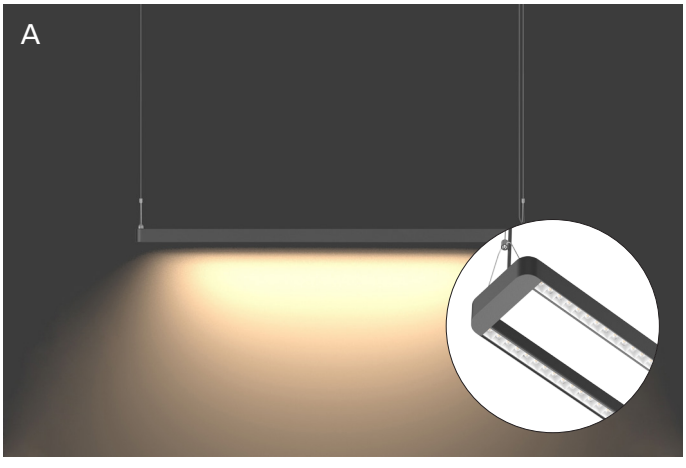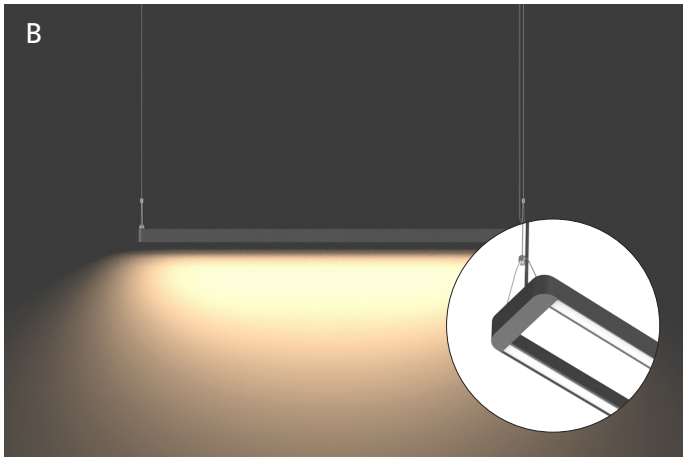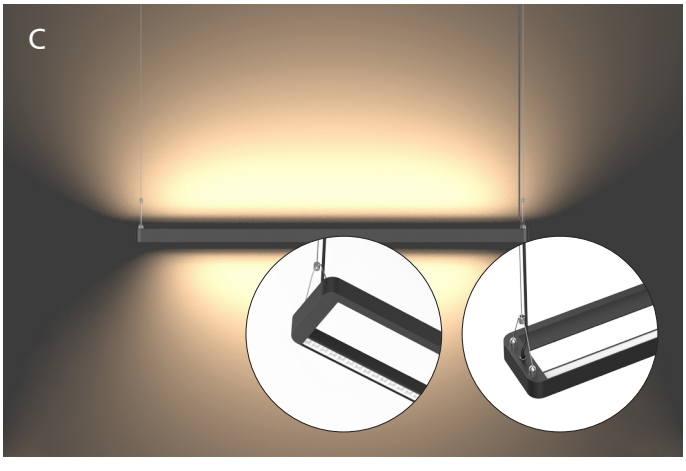
A: Povrch smerom dole s typom mriežky (UGR <19)
B: Povrch smerom nadol s opálovým difúznym typom
C: Povrch smerom nahor s opálovým difúznym typom, povrch smerom dole s typom mriežky (UGR <19)