SRL 021 LED IP66 IK09

SRL 021 is an energy - efficient luminaire requiring minimal maintenance.

Even some maintenances can be done without tool for easily operation.

With harmonious shape and aesthetic design enhances any landscape.

SRL 021 offers many tipes high performance photometric solution for lighting street, pedestrian areas, park and bike paths.

SRL 021 je energeticky účinné svietidlo vyžadujúce minimálnu údržbu.

Pre jeho jednoduché ovládanie môžu byť niektoré druhy údržby vykonávané bez použitia náradia.

SRL 021 ponúka mnoho spôsobov vysoko výkonných riešení pre fotometrické osvetlenie ulíc, peších zón, parkov a cyklotrás.

Lamps LED

*LEDs from 6600 to 12 600 l umens Cool white **5000K** Neutral white **4000K** Warm*

*white **3000K***

Svietidlo LED

*LED-ky od 6600 do 12 600 lumenov Studená biela **5000K** Neutrálna biela*

LED | IK09 | Class I | Class II | IP66 | 230V 50Hz

SRL 021 LED IP66 IK09

A *Housing the housing is made very corrosion resistant die-cast aluminium.*
Polyester powder coated painting after chemical washing treatment.
Standard color: sand blast RAL 9075. Any RAL other colors request.

B *Refractor in flat toughened glass to prevent upward light.*
Fixed to the frame with metal clips for easy replaceability.
Very high light transmission to optimise the Light output Ratio.

C *Spigot made of die-cast aluminium, standard in same colour same as body.*
Universal post / side entry spigot for Ø 42-60mm.

D *Mounting with two stainless steel M10 bolts (extra long bolt for small column can be ordered with lu-minaire).*

E *Opening or closing (only for cable connection and in case of LED module or driver replacement) closing clip made very corrosion resistant die-cast aluminium, standard in same color as body, fixed to the frame with stainless steel spring, for easy and tool-less operation.*
Canopy with LED module hinges upwards and is secured by in stainless steel locking bar, making the LED module safety accessible from below. Safe Maintenance technology safety switch disconnect power or opening.

F *Gear tray made in high thermal and mechanical resistance thermoplastic material (30% fibreglass) tool-less removable after disconnecting the plug.*

G *Gear with driver, optional programmable 1-10V or DALI. SPD and AMI as per request.*

H *Gasket IP66 for complete luminaire, In silicon to guarantee the IP level around the perimeter of the upper cover and the location of the refractor. Cable gland double breathing.*

I *Cable connection M20 cable gland with strain relief , for cable 10-14mm.*

J *Electrical connection*
*Class*II: *Neutral / Phase are connected to safety switch, for C**lass** I earth wire to by connected on earth stud in housing.*
1-10V or DALI incoming wiring is connected to a separe termination block.

K *Air filter*
To avoid problem of depression condensation and to reduce internal temperature.

A *Teleso je vyrobené z hliníkového odliatku s vysokou odolnosťou voči korózií.*
Po chemickom vyčistení je naň nanesená polyesterová prášková farba.
Štandardná farba: RAL 9075. Ostatné RAL farby na objednávku.

B *Optický systém je chránený plochým kaleným sklom uchyteným v hliníkovom ráme. Svietidlo je uzavreté pomocou jednoducho otvárateľných klipsov.*

Sklo má vysokú svetelnú prestupnosť čo zabezpečuje optimálny stupeň svetelného výstupu.

C *Výložník je vyrobený z hliníkového odliatku, v rovnakej farbe ako teleso svieteidla. Vstup výložníka je možné použiť na stĺpy s priemerom Ø 42-60mm.*

D *Montáž s dvoma antikorovými skrutkami M 10 (extra dlhé skrutky pre malé stĺpy je možné objednať spolu so svietidlami).*

E *Otváranie/zatváranie (len pri káblovom zapojení a pri výmene LED modulov alebo výmene napájača).*
Uzatvárací klips systém je vyrobený z hliníkového odliatku s vysokou odolnosťou voči korózií, vo farbe telesa, prichytený k rámu pomocou nerezovej pružiny, pre ľahké otváranie bez použitia náradia.
Časť s LED modulmi je umiestnená na pántoch v hornej časti a je zabezpečená nerezovou blokovacou poistkou, ktorá robí LED modul bezpečne chráneným z dola. Bezpečnostný spínač odpojí napájanie svietidla.

F *Prístrojová doska je vyroená z vysoko tepelne a mechanicky odolného termoplastického materiálu (30% laminát). Je možné ju vymontovať bez použitia náradia po odpojení poistky.*

G *Na prístrojovej doske sa nachádza napájač, buď so systémom DIM 1-10V alebo so systémom DALI DIM.*

H *Svietidlo má krytie so stupňom ochrany IP66.*
Zabezpečuje to špeciálne silikónové stesnenie, ktoré je umiestnené okolo obvodu horného krytu a v priestore optického systému.

I *Prechodka M20 je určená pre káble s priemerom 10-14 mm.*

J *Elektrické zapojenie:*
***Trieda II:** L (FÁZA) - (N /NEUTRÁL) sa napájajú na bezpečnostný spínač.*
***Trieda I:** Uzemňovací kábel musí byť spojený s uzemňovacou svorkou v telese. DIM 1-10V alebo DALI DIM vstupne káblovanie je napojené na separátnu koncovku.*

K *Vzduchový filter:*
Slúži na minimalizáciu problémov so znižovaním a redukovaním vnútornej teploty svietidla.

SRL 021 LED IP66 IK09

Powder coating colours / Práškové farby

RAL7035

RAL9005

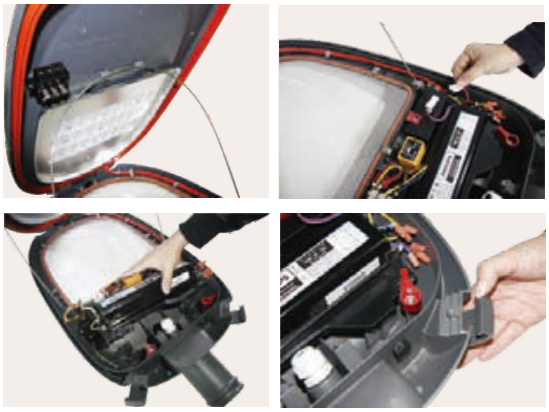

Luminaire tilt adjustment
To optimise the light distribution for varying road geometries and / or glare restriction, the tilt angle can easly be adjusted on installation, by positioning the two spigot bolts in the right setting (tilt angles clearly marked on the spigot).

Nastavovanie sklonu svietidla
Pre optimalizáciu rozloženia svetla pre rôzne uhly alebo obmedzenie oslnenia je možné jednoducho nastaviť sklon pri inštalácii , a to polohovou reguláciou dvoch vyložníkových skrutiek do správnej polohy. (uhly nastavenia sú vyznačené na výložníku.)

Post top: 0, +5 and + 10 degrees.

Stĺp: 0, +5 a + 10 stupňov.

Side entry: -10, -5, 0, +5 and +10 degrees.

S bočným vstupom: -10, -5, 0, +5 a +10

Dimensions / Rozmery

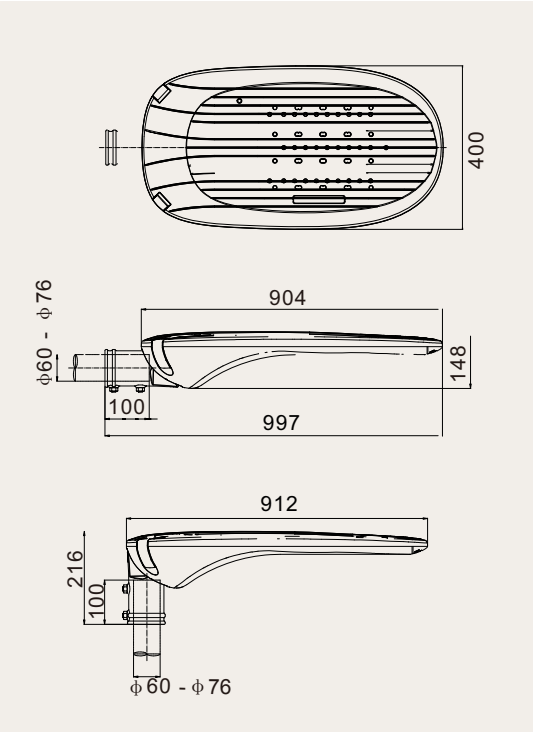

Spigot as frame and closing clip as canopy.
Other RAL on request, also possible to have duo-colors.

Vyložník ako ram a zatváraci klips ako klemba .
Ostatné RAL odtiene na vyžiadanie. Tiež je možné dvojfarebné vyhotovenie.

SRL 021 LED IP66 IK09

Type / Typ	Power Výkon (W)	Luminours flux Svetelný tok (lm)	Weight Hmotnosť (kg)	Color temperature Farba (K)	Lamp type Typ zdroja	Temperature of Working condition Pracovná teplota (K)
SRL 021 LED IP66 350mA WW	11 0W	10820	10,1	3000	LED	-25°C / 50°C
SRL 021 LED IP66 350mA NW	110W	11540	10,1	4000	LED	-25°C / 50°C
SRL 021 LED IP66 350mA CW	110W	12020	10,1	5000	LED	-25°C / 50°C
SRL 021 LED IP66 350mA CW	130 W	12900	10,1	3000	LED	-25°C / 50°C
SRL 021 LED IP66 350mA NW	130W	13760	10,1	4000	LED	-25°C / 50°C
SRL 021 LED IP66 350mA CW	130 W	14330	10,1	5 000	LED	-25°C / 50°C
SRL 021 LED IP66 350mA WW	150 W	15000	10,1	3000	LED	-25°C / 50°C
SRL 021 LED IP66 350mA NW	150 W	16000	10,1	4000	LED	-25°C / 50°C
SRL 021 LED IP66 350mA CW	150 W	16670	10,1	5000	LED	-25°C / 50°C

WW *Warm white / Teplá biela 3000K* ***NW*** *Neutral white / Neutrálna biela 4000K* ***CW*** *Cool white / Teplá biela 5000K*

Photometry

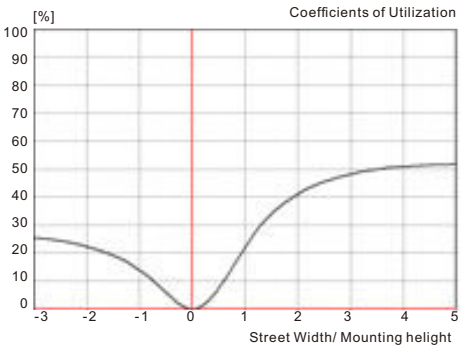

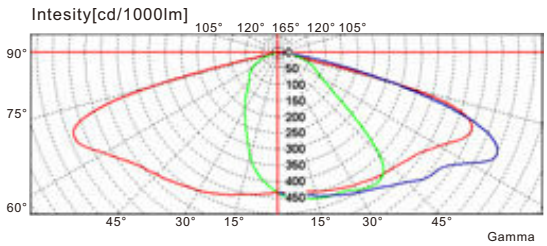

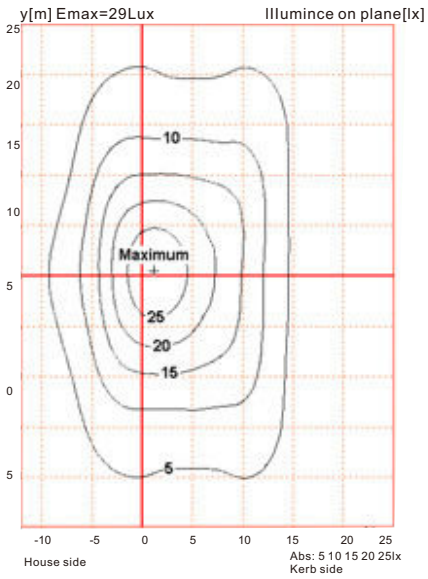

SRL 021 LED IP66 IK09

Light Conversion / Prepočet osvetlenia (porovnanie so svietidlom 250W HPS Luminaire)

Type / Typ		Uo	U	Ti (%)	SR	W (Systém)	SR
TARGET (ME5)	1,50	0,4	0,70	10,00	0,5	-	-
250W HPS Luminaire	1,94	0,73	0,73	9,84	0,6 5	280	6440
SRL 022 LED IP66 IK09 180W NW	1,50	0,70	0,71	8,59	0,62	180	4140

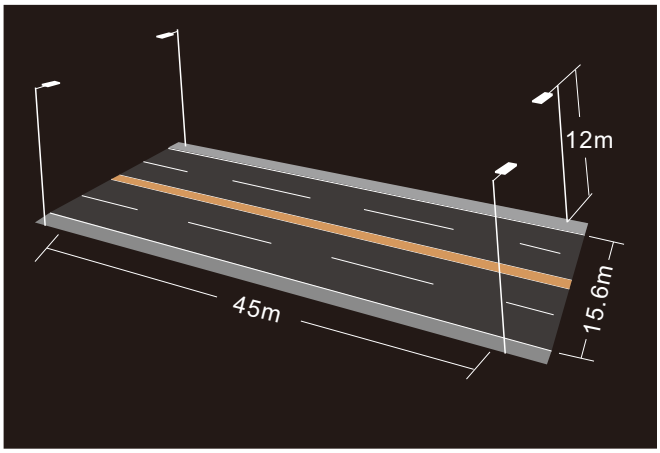

Scheme: Luminaire mounting height 12M, spacing 45M, road width 21.6M (dual way 4 lanes with 3.75M each, shoulder 2X3M and central reserve 0.6M) . Opposite arrangement, tilt 5, outreach 1.5M, maintenance factor 0.85, road surface C2.

Result: SRL 022 LED 180W can replace a conventional 250W HPS luminaire with better performance (improved uniformity, less glare). 35% energy savings are achievable depending on column spacing, road configuration and lighting class with the added comfort of white light.

Schema: vyska montaze svietidiel je 12m, vzdialenosti 45m širka cesty 21,6m(jeden smer ma 4 pruhy o sirke 3,75m a na kazdej strane je obrubnik 0,6m. Jeden pruh ma: náklon 5, presah 1,5m, údržbový faktor 0,85, cestny povrch C2.

Vysledok: SRL 022LED 180W moze nahradit convencne 250W HPS svietidlo s lepsim vykonom (vylepsena rovnomernost, menej oslnenia). 35% usetrenie energie je dosiahnutelne v zavislosti od rozostupu stlpov, cestnej konfiguracie a svetelnej triedy, s pridanym konfortom bieleho svetla.

The nominal initial flux is an indicative LED flux @ tj 25°C based on LED manufacturer's data. The real flux output of the luminaire depends on environmental conditions (e.g. temperature and pollution) and the optical efficiency of luminaire.

Nominálny počiatočný prúd je indikatívny LED tok tj 25°C na základe LED dát vyrobcu. Reálny počiatočný tok zo svietidla závisí od okolitých podmienok (teplota prostredia, znečistenie prostredia...)

The nominal initial flux is an indicative LED flux @ tj 25°C based on LED manufacturer's data. The real flux output of the luminaire depends on environmental conditions (e.g. temperature and pollution) and the optical efficiency of luminaire.

Nominalny počiatočný tok závisí od typu použitých LED, ktoré sa neustále menia kôly rýchle vyvijajúcej sa LED technologiam.